SEZIONE LONGITUDINALE
Scala 1:250

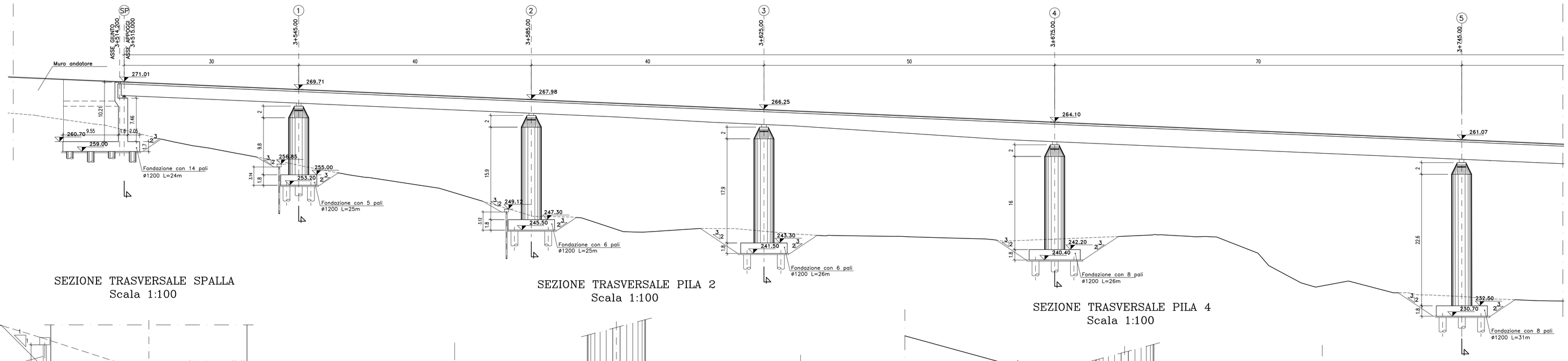

PARTICOLARE–PARATIA DI MICROPALI
Scala 1:50

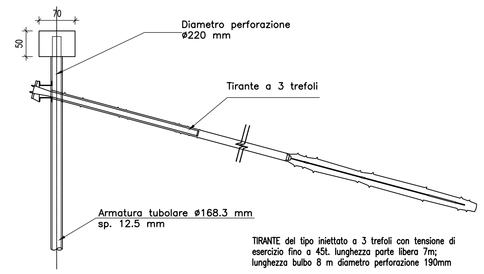

PARTICOLARE–PARATIA DI MICROPALI
Scala 1:100

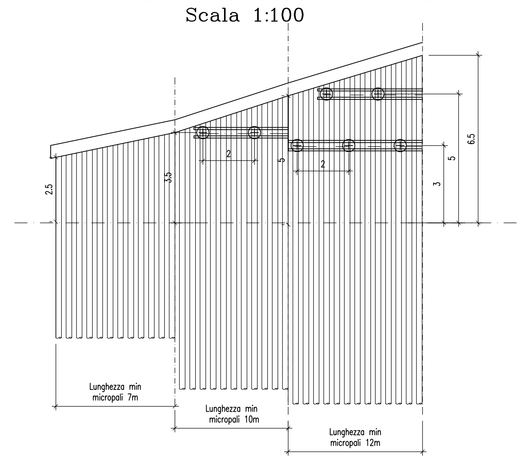

SEZIONE TRASVERSALE SPALLA
Scala 1:100

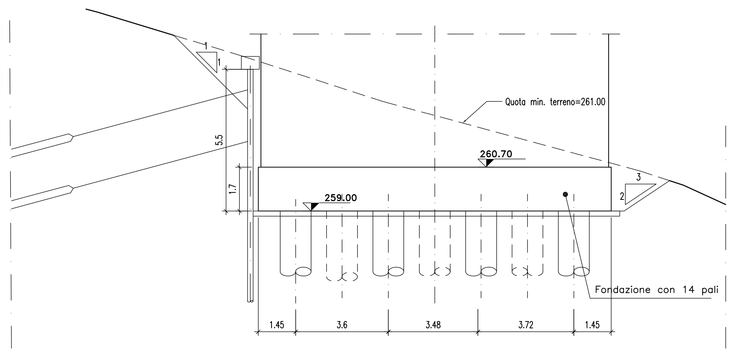

SEZIONE TRASVERSALE PILA 2
Scala 1:100

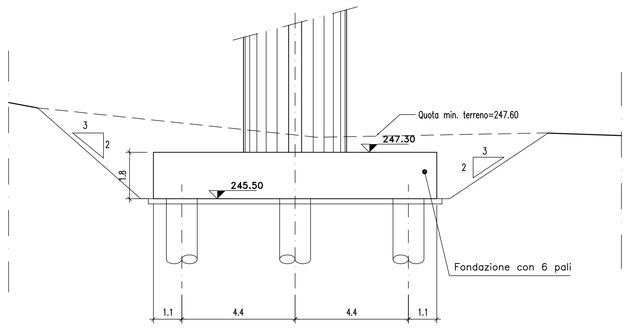

SEZIONE TRASVERSALE PILA 4
Scala 1:100

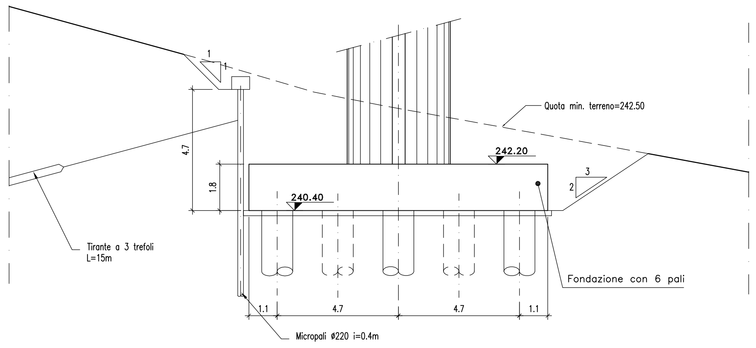

LUNGHEZZE PALI

PILA 1	25.00
PILA 2	25.00
PILA 3	26.00
PILA 4	26.00
PILA 5	31.00
PILA 6	30.00
PILA 7	28.00
PILA 8	24.00
PILA 9	27.00
PILA 10	28.00
PILA 11	27.00
PILA 12	31.00

SEZIONE TRASVERSALE PILA 1
Scala 1:100

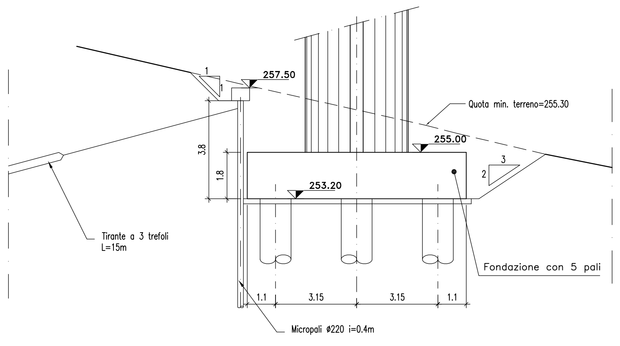

SEZIONE TRASVERSALE PILA 3
Scala 1:100

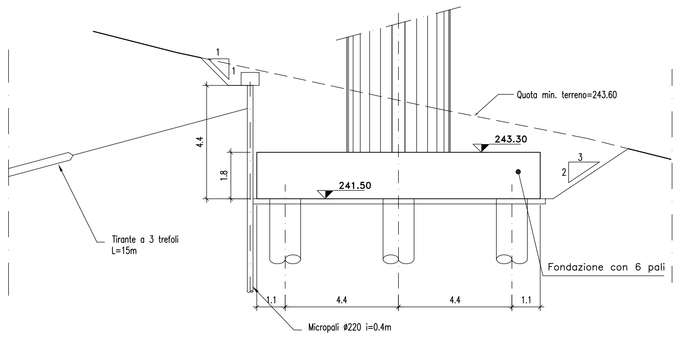

SEZIONE TRASVERSALE PILA 5
Scala 1:100

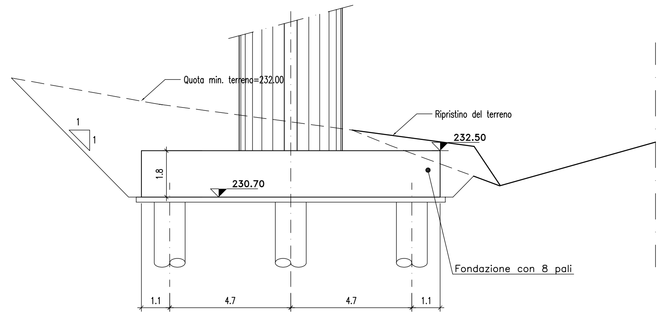

PIANTA FONDAZIONI
Scala 1:250

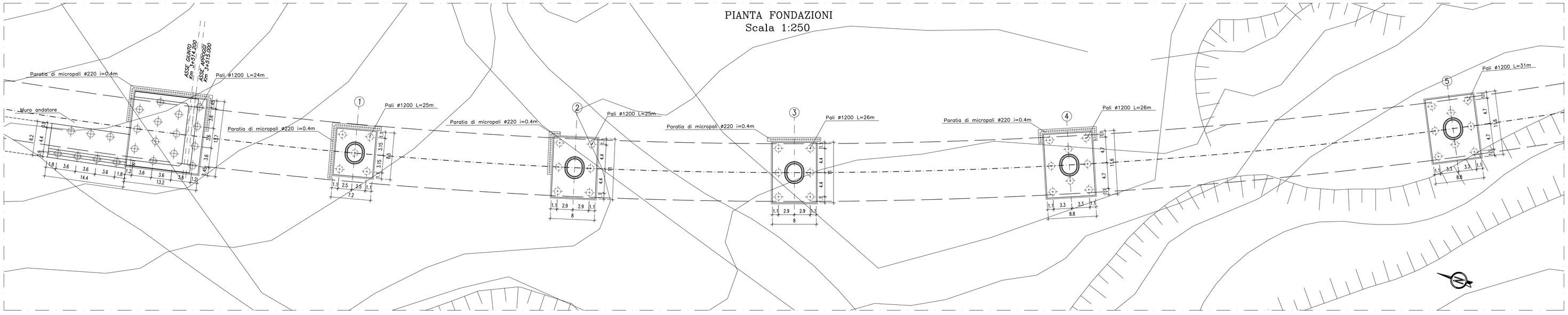

Materiali:

CALCESTRUZZI

CALCESTRUZZO PILE	Rck >=40 MPa classe minima di consistenza S4 rapporto A/C <=0.5
CALCESTRUZZO ELEVAZIONI SPALLE	Rck >=35 MPa classe minima di consistenza S4 rapporto A/C <=0.5
CALCESTRUZZO FONDAZIONI	Rck >=35 MPa classe minima di consistenza S3 rapporto A/C <=0.5
CALCESTRUZZO PALI	Rck >=25 MPa classe minima di consistenza S5 rapporto A/C <=0.5
CALCESTRUZZO MAGRONE	Rck >=15 MPa
BARRE PER ARMATURA	FeB 44k c.s.
TREFOLI PER TIRANTI DI ACCIAIO	Diam. nominale ø 0.6" con fili trefolati Fp (0.1) k > 1570 MPa FptK > 1765 MPa
MALTA DI INIEZIONE PER TIRANTI	Cemento pozzolanico con additivo fluidificante antiritiro (tipo flowcable o equivalente); rapporto acqua/cemento<0.5 Rck≥40MPa a 28gg; Rck≥30MPa a 7gg.

PROVINCIA DI CHIETI

PROGETTO DEFINITIVO

ADEGUAMENTO DELLE S.S. 81–84
TRATTO GUARDIAGRELE–EST
INNESTO S.S. 652 "VAL DI SANGRO"

LOTTO I

RESPONSABILE PROGETTAZIONE:
Dott. Ing. Fabrizio Besozzi
Iscritto Albo Ingegneri Provincia di Roma n° 15126

I PROGETTISTI:
Dott. Ing. Fabrizio Besozzi
Iscritto Albo Ingegneri Provincia di Roma n° 15126
Prof. Dott. Ing. Marco Petrangeli
Iscritto Albo Ingegneri Provincia di Roma n° 18744
Dott. Ing. Giovanni Zallocco
Iscritto Albo Ingegneri Provincia di Roma n° 5745

COORDINAMENTO ATTIVITA' IN LOCO:
Dott. Arch. Mariano Strizzi
Iscritto Albo Architetti Provincia di Chieti n° 91

PROGETTAZIONE: *A.T.I.*
mandataria **SILEC S.p.A.** Divisione Progettazione e Studi SELPRO
mandanti CERECI Servizi Integrati di Ingegneria
TECNOPROJECT Servizi Integrati di Ingegneria

EM./RE.	DATA	DESCRIZIONE	REDATTO	CONTR.	APPROV.
A	OTT.'03	EMISSIONE	CICCOZZI	G.USAI	M.PETRANGELI

OPERE D'ARTE MAGGIORI
Viadotti
Viadotto Laio
Prospetto, pianta e sezioni di fondazione – Tav. 1/3

SCALA : VARIE

CODICE IDENTIFICATIVO :

FASE/LOTTO	DOC.	OPERA/DISCIPLINA	PROGR.	REV.
D1	PZ	VI05	002	A

N. FILE D1–PZ–VI05–002.DWG